由 Autodesk 教育版产品制作

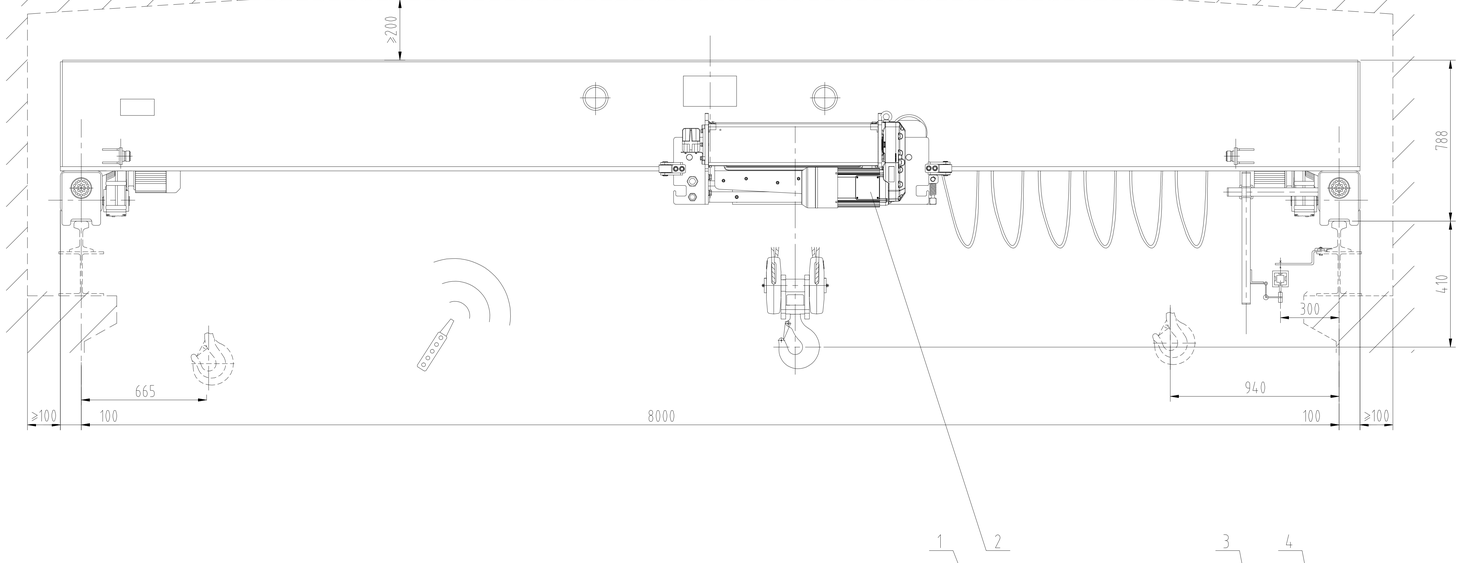

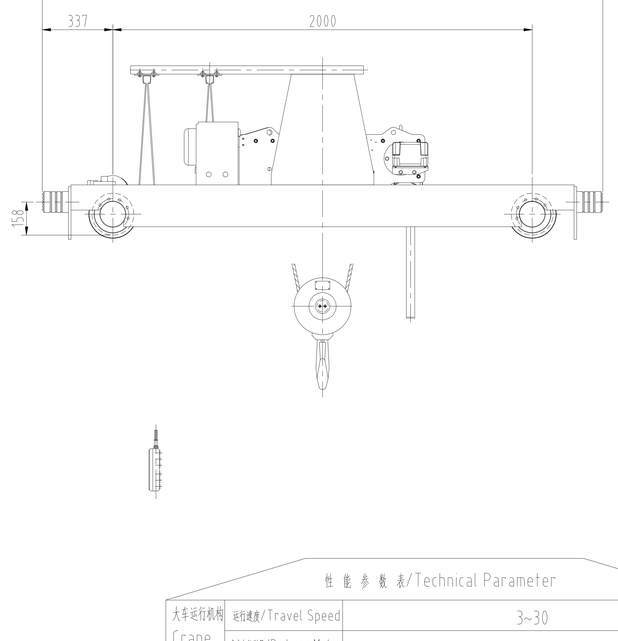

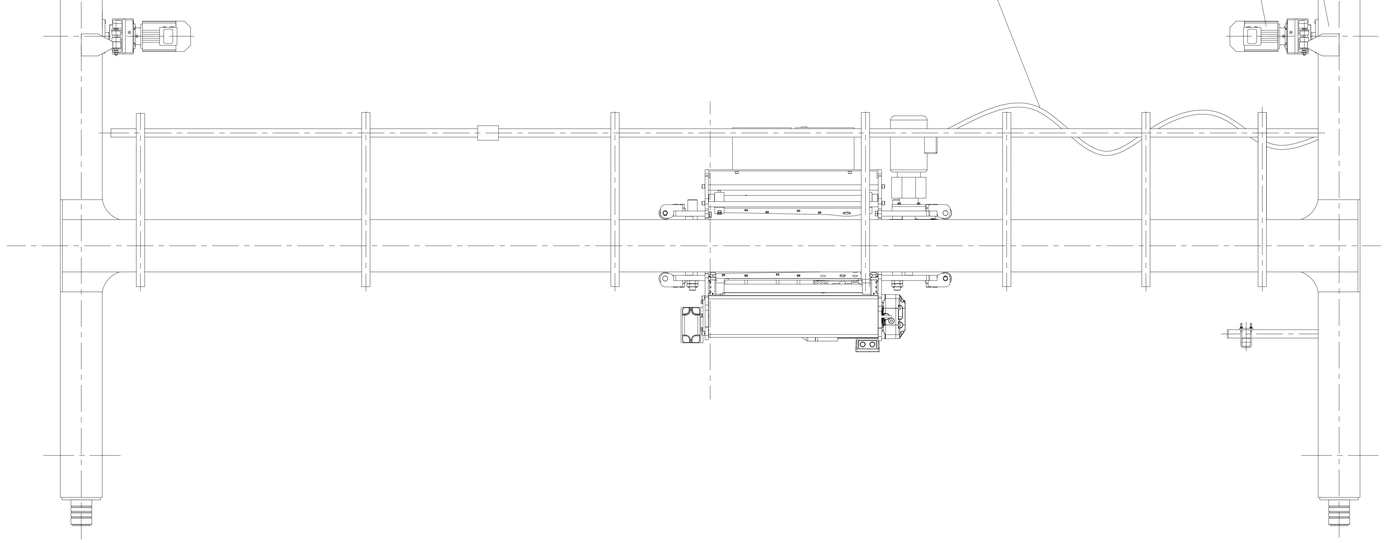

性 能 参 数 表/Technical Parameter

大车运行机构 Crane Travel Mechanism	运行速度/Travel Speed	3~30		
	减速电机型号/Reducer Motor	FA37DRS71M4		
	减速比/Reduction ratio i	28.09	功率x数量 Power kwxNo	0.55kWx2
小车运行机构 Crane Travel Mechanism	运行速度/Travel Speed	2~20 m/min		
	减速电机型号/Reducer Motor	TRAF38-VE0.55-4P-28.09-M1-I		
	功率×数量Power kwxNo	0.55kWx1		
起升机构 Lift Mechanism	起升高度/Lift Height	8.5 m	葫芦型号/Hoist Type	ND630D
	起升速度/Lift Height	0.8/5 m/min	起重量/Capacity t	5
	电机型号/功率kW Motor Typ/Power kw	ZFB60/GH5000A/4D 112M4x-12/2-1.0/6.1	钢丝绳/Wire Rope	Verohoist8-φ9-2160
整机参数 Whole Crane	轨道面宽/Rail Surface Width	37~70	车轮踏面直径/Wheel Tread	φ200
	最大轮压/Max Wheel Load	29 kN	工作级别/Work Class	A5
	最小轮压/Min Wheel Load		电源/Power	AC 200V 50Hz
	整车功率/Whole Power	7.75 kW	工作环境温度/Work Temperature	-20℃ ~ +40℃

技术要求/technical Requirement

1.制造、安装、使用等均应符合JB/T 1306-2008之规定。
1. Manufacturer, installation, usage should accord with the requirement of JB/T 1306-2008.
2.厂房下弦至起重机最高点之间应≥200mm。
2. Workshop's lowest point to crane's highest point ≥200mm
3.操作方式：地操
3. Control Method: Ground

序号/No.	代号/Code	名称/Name	材料/Material	数量/QTY.	每件/Unit 重量/Weight (kg)	共计/Total	备注/Mark
4		桥架/Bridge Structure	部件Parts	1			
3		大车运行机构/Crane traveling mechanism	部件Parts	2			
2		葫芦/Electric hoist	部件Parts	1			
1		电器/Electric parts	部件Parts	1			

Mark	File no.	Sign	
Design		Standard	
Proof		Electric	
Check		approve	
Technology		Date	

HD European Type Single Girder Overhead Cranw

HD 5T-8M

Whole Drawing

河南省大方重型机器有限公司
Henan Dafang Heavy Machinery Co.,LTD

Page No. 1	Weight	Ratio
Total page 1	2400	1 : 20

由 Autodesk 教育版产品制作
由 Autodesk 教育版产品制作
由 Autodesk 教育版产品制作